ENKE-WERK Johannes Enke GmbH & Co. KG
Hamburger Straße 16 D - 40221 Düsseldorf
e-mail: vasek@enke.cz +420 775 687 797

Sanieren mit Langzeit-Sicherheit
...weil Qualität sich auszahlt!

Detail izolace střešního prostupu Enkopur®-em s izolační manžetou - např.: větrací komínek

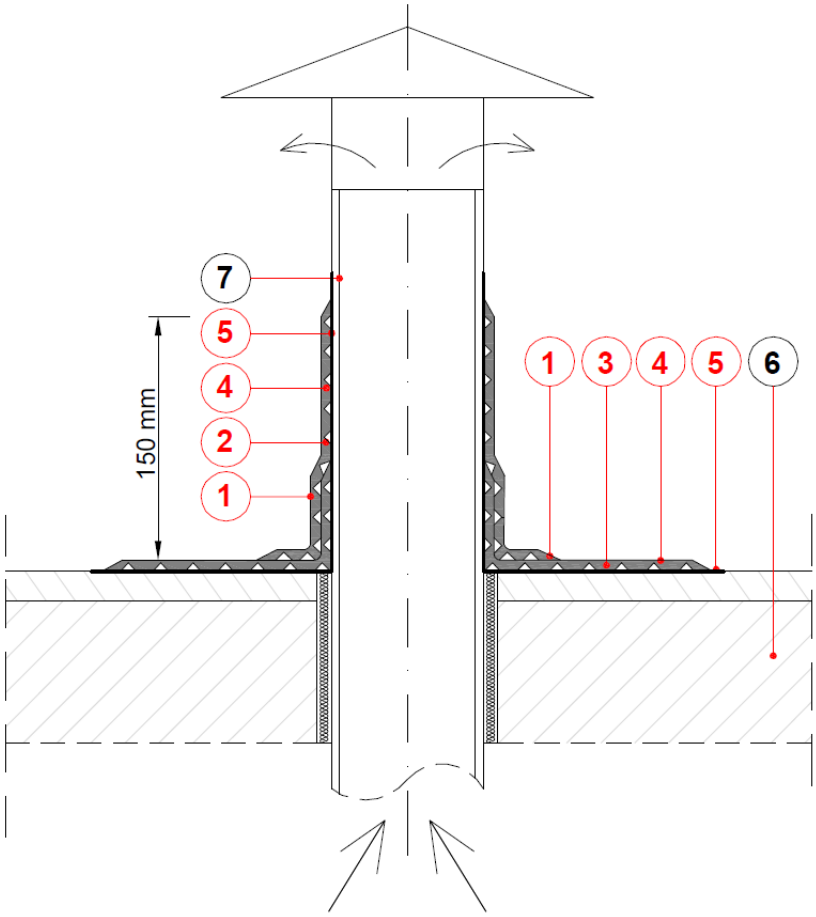

1 ENKE - ENKOPUR®
- TEKUTÁ FOLIE PLASTOVÁ
2 ENKE - POLYFLEXVLIES
- GEOTEXTILIE POLYESTEROVÁ
3 ENKE – IZOLAČNÍ MANŽETA
- POLYFLEXVLIES
4 ENKE - ENKOPUR®
- TEKUTÁ FOLIE PLASTOVÁ
5 ENKE – ADEKVÁTNÍ PODKLADNÍ PENETRACE
6 STÁVAJÍCÍ PODLOŽÍ
7 KONSTRUKCE STŘEŠNÍHO PROSTUPU

IZOLAČNÍ MANŽETY Z POLIESTROVÉ GEOTEXTILIE O GRAMÁŽI 110g/m²
- dostupné rozměry Ø8mm,Ø50mm, Ø75mm, Ø100mm, Ø150mm

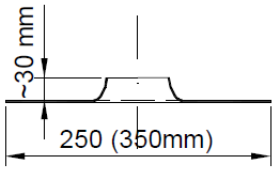

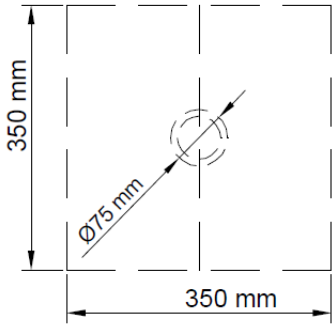

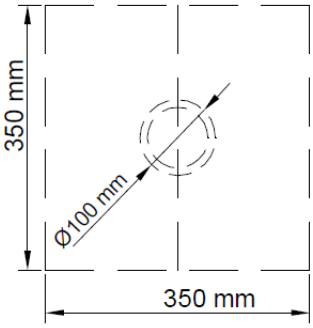

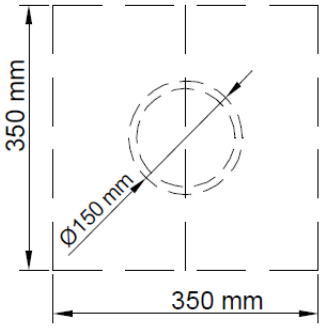

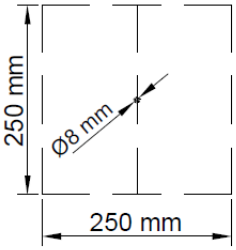

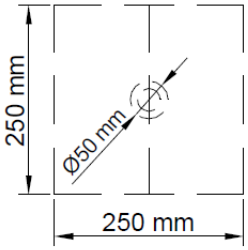

ENKE-WERK Johannes Enke GmbH & Co. KG Hamburger Straße 16 D - 40221 Düsseldorf e-mail: info@enke-werk.de		
Detailskizze:	DETAIL IZOLACE STŘEŠNÍHO PROSTUPU ENKOPUR®-em A IZOLAČNÍ MANŽETOU - např.: VĚTRACÍ KOMÍNEK	
Auftraggeber	Datum	Skizze. Nr
ENKE-WERK Johannes Enke GmbH & Co. KG	12.2009r.	Enkopur E-3-03
Ausführung	Maßstab	
Tomasz Izmajlowicz	ohne	